男子

平成30年度　北海道高等学校バスケットボール選手権大会
兼　全国高等学校バスケットボール選手権大会 札幌地区予選会

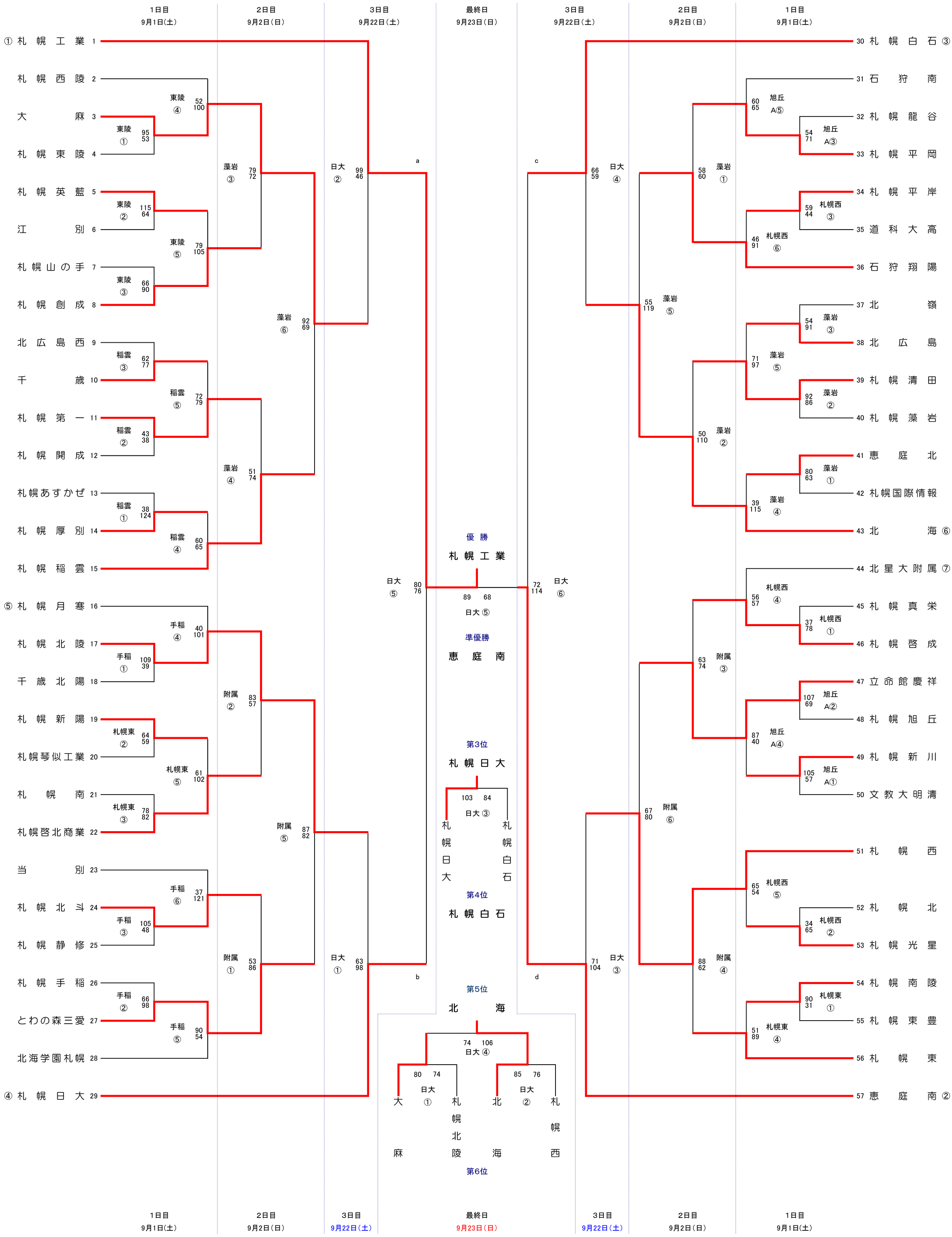

女子
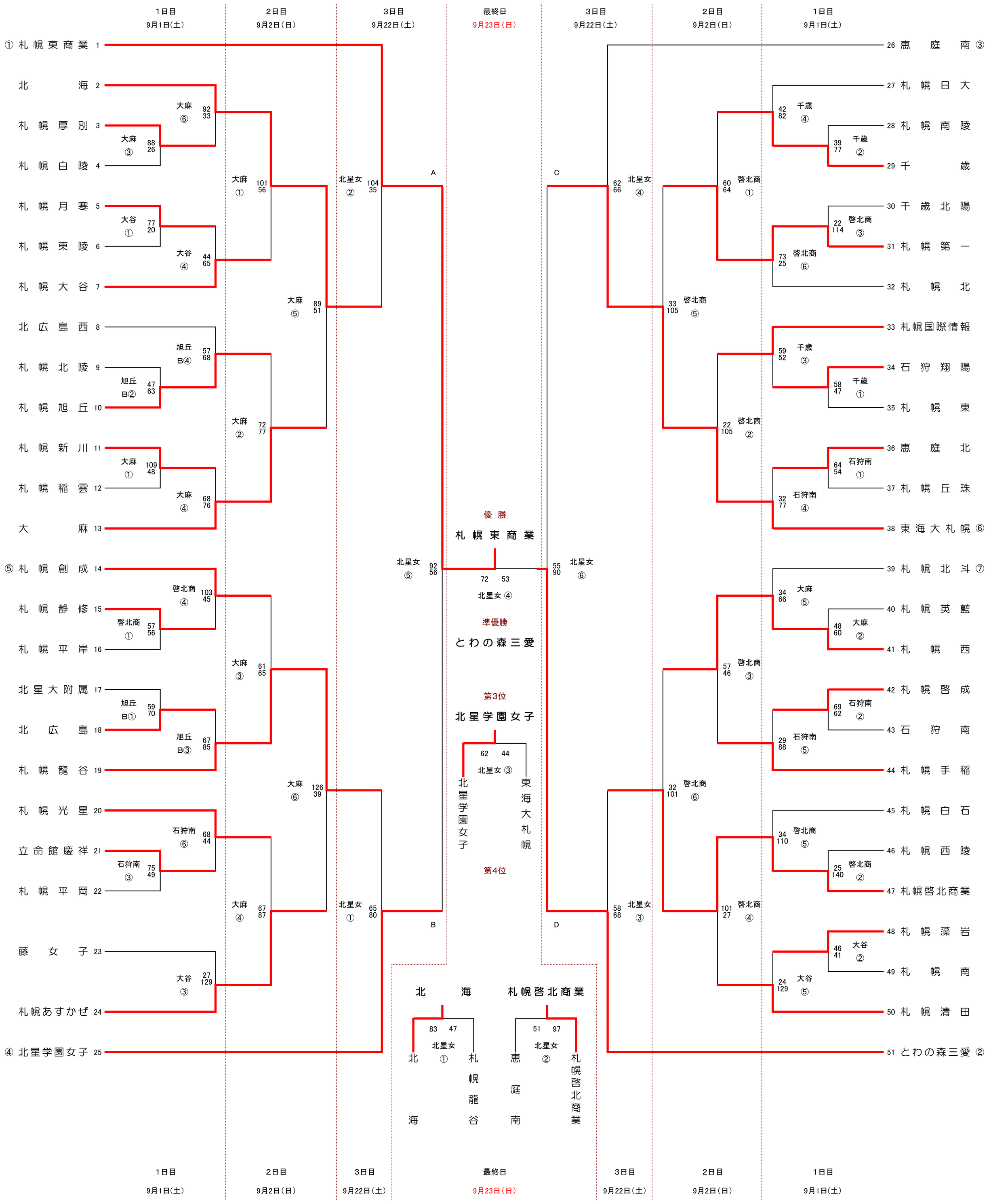
平成30年度　北海道高等学校バスケットボール選手権大会
兼　全国高等学校バスケットボール選手権大会 札幌地区予選会