男子

第６９回札幌支部高等学校バスケットボール選手権大会
兼 第６９回北海道高等学校バスケットボール選手権大会札幌支部予選会

Last Update 2016/5/28 20:05

男子試合組合

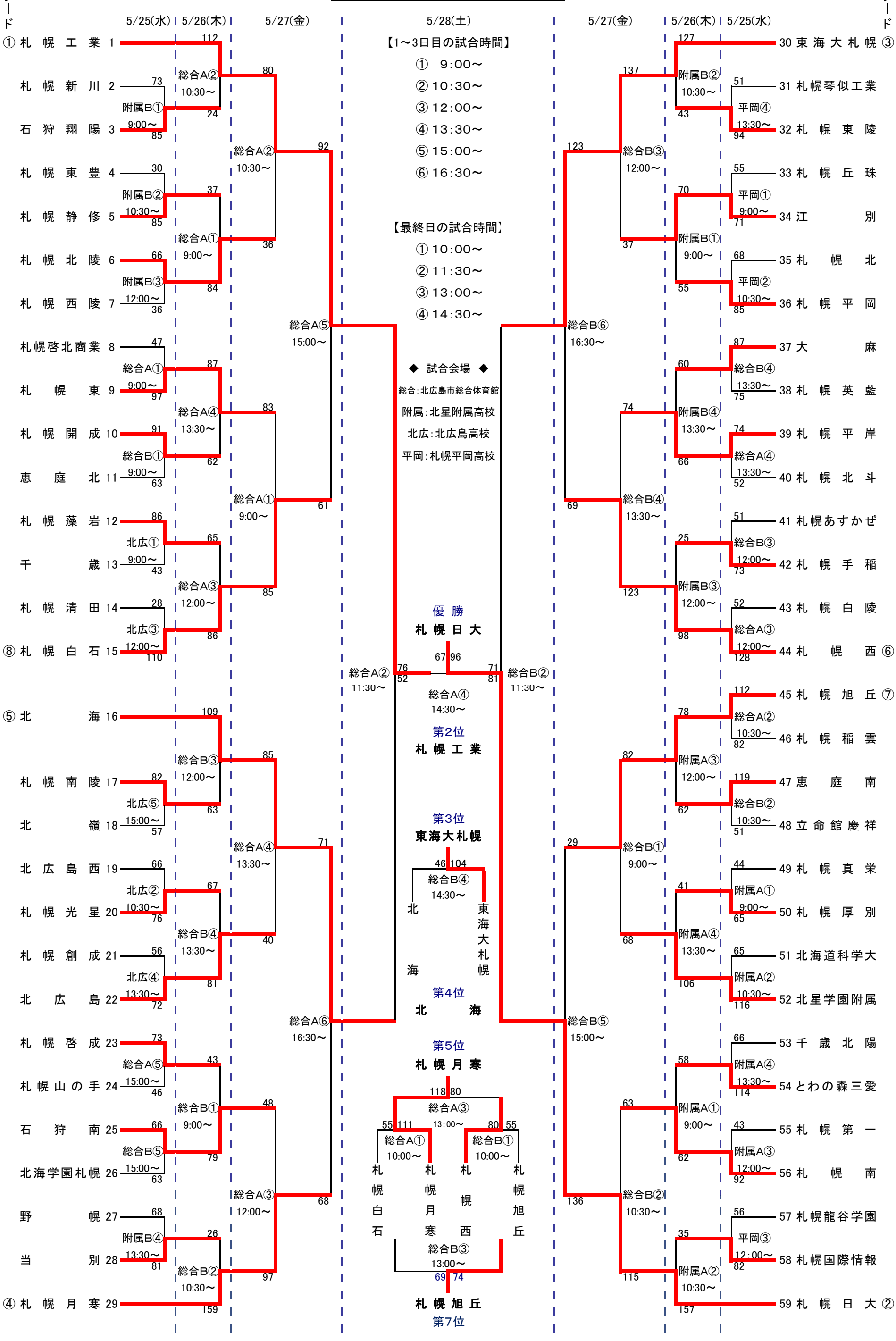

女子

第６９回札幌支部高等学校バスケットボール選手権大会
兼 第６９回北海道高等学校バスケットボール選手権大会札幌支部予選会

Last Update 2016/5/28 20:13

女子試合組合

【1～3日目の試合時間】
① 9:00～
② 10:30～
③ 12:00～
④ 13:30～
⑤ 15:00～
⑥ 16:30～

※ 但し、初日の石狩翔陽会場は最終日と同じ時間

【最終日の試合時間】
① 10:00～
② 11:30～
③ 13:00～
④ 14:30～

◆ 試合会場 ◆
チス：千歳市スポーツセンター
千高：千歳高校
大麻：大麻高校

優勝 札幌山の手
第2位 北星学園女子
第3位 札幌東商業
第4位 とわの森三愛
第5位 札幌創成
第7位 東海大札幌

シード
① 札幌山の手 1
札幌龍谷学園 2
江別 3
札幌南陵 4
北広島西 5
札幌日大 6
千歳北陽 7
札幌国際情報 8
札幌旭丘 9
札幌西 10
札幌東 11
札幌清田 12
札幌英藍 13
札幌北 14
⑧ 恵庭南 15
⑤ 東海大札幌 16
札幌東豊 17
北海 18
札幌開成 19
立命館慶祥 20
札幌藻岩 21
札幌啓北商業 22
当別 23
札幌啓成 24
札幌白石 25
札幌月寒 26
札幌北陵 27
北海学園札幌 28
④ とわの森三愛 29
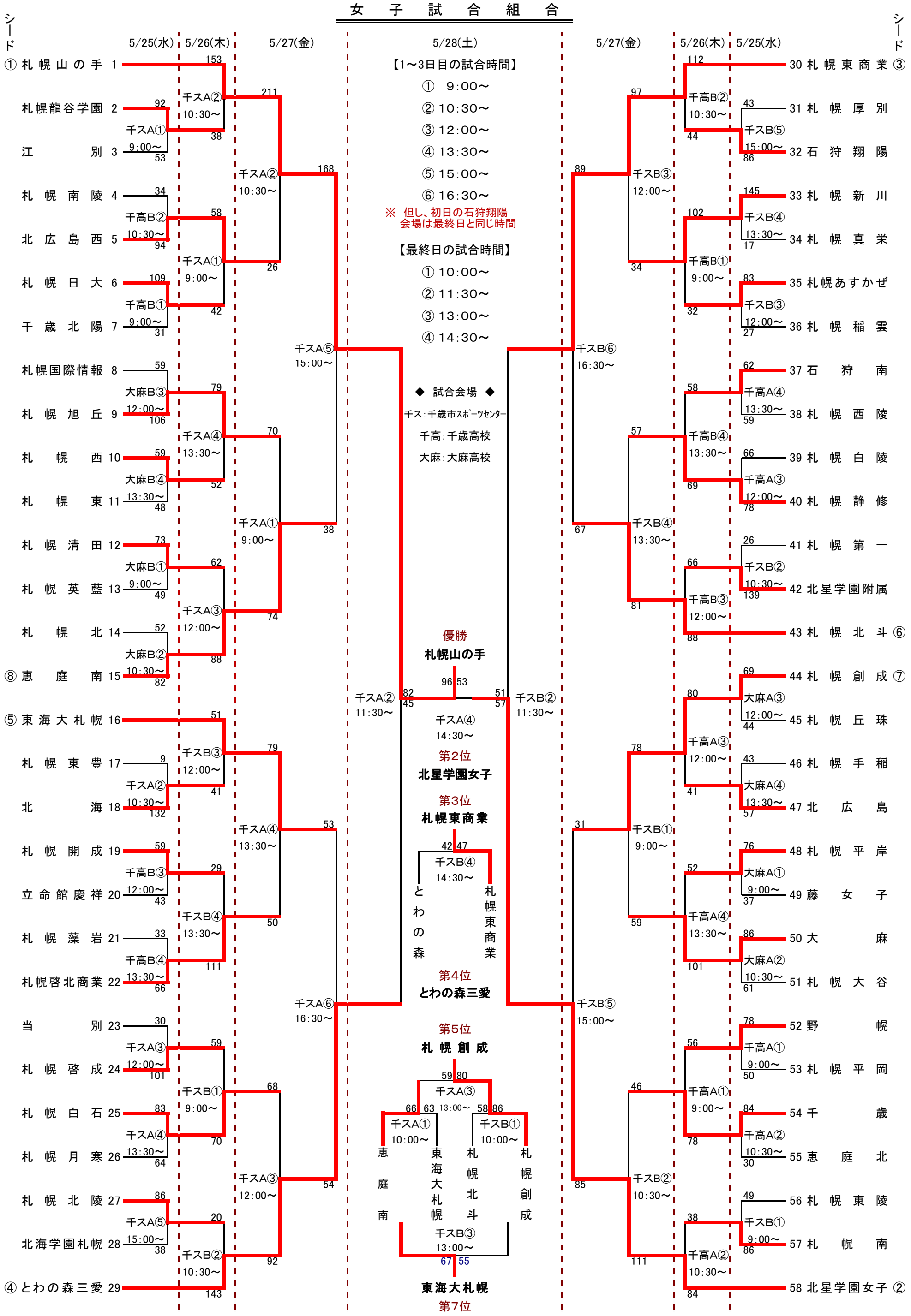
30 札幌東商業 ③
31 札幌厚別
32 石狩翔陽
33 札幌新川
34 札幌真栄
35 札幌あすかぜ
36 札幌稲雲
37 石狩南
38 札幌西陵
39 札幌白陵
40 札幌静修
41 札幌第一
42 北星学園附属
43 札幌北斗 ⑥
44 札幌創成 ⑦
45 札幌丘珠
46 札幌手稲
47 北広島
48 札幌平岸
49 藤女子
50 大麻
51 札幌大谷
52 野幌
53 札幌平岡
54 千歳
55 恵庭北
56 札幌東陵
57 札幌南
58 北星学園女子 ②