男子

2019年度 北海道高等学校バスケットボール選手権大会
兼 全国高等学校バスケットボール選手権大会 札幌地区予選会

1日目 9月15日(日) | 2日目 9月16日(月祝) | 3日目 9月22日(日) | 最終日 9月23日(月祝) | 3日目 9月22日(日) | 2日目 9月16日(月祝) | 1日目 9月15日(日)

① 北海 1
札幌創成 2
札幌藻岩 3
札幌山の手 4
文教大明清 5
札幌手稲 6
札幌北 7
札幌稲雲 8
札幌厚別 9
札幌龍谷学園 10
道科学大 11
札幌啓北商業 12
札幌東陵 13
⑤ 札幌白石 14
札幌旭丘 15
石狩南 16
札幌新陽 17
千歳 18
立命館慶祥 19
千歳北陽 20
札幌琴似工業 21
札幌丘珠 22
北広島 23
札幌平岸 24
北海学園札幌 25
江別 26
④ 札幌光星 27

藻岩 ③ 70 54
藻岩 ⑤ 68 103
札幌北 ③ 43 115
札幌北 ⑤ 93 50
稲雲 ④ 88 65
稲雲 ② 52 51
平岡 ② 50 58
平岡 ④ 96 66
稲雲 ③ 89 74
稲雲 ① 68 82
藻岩 ① 52 75
藻岩 ④ 52 83
藻岩 ② 105 47
琴似工 ③ 78 46
琴似工 ① 57 88
札幌東 B① 111 46
札幌東 B③ 84 90

白石 ④ 93 52
白石 ③ 61 73
白石 ② 91 94
白石 ① 81 54
白石 ⑥ 117 69
白石 ⑤ 82 87

札幌西 ② 84 49
札幌西 ① 65 93

北斗 ③ 62 55

優勝
恵庭南
79 82
北斗 ⑥

準優勝
北海

第3位
札幌光星

第3位
札幌日大

73 71 北斗 ④

68 94 札幌西 ④
46 108 札幌西 ③

39 93 札幌東 ⑤
73 104 札幌東 ②
81 88 札幌東 ⑥
99 67 札幌東 ④

83 85 札幌東 ①
67 89 札幌東 A④
104 42 平岡 ③
90 69 札幌東 ③
45 112 札幌東 A⑤
58 138 札幌東 A③
78 79 北星附 A②
51 151 北星附 A④
47 136 札幌東 B④
104 72 札幌東 B②
66 59 琴似工 ②
57 103 琴似工 ④
84 81 北星附 A③
113 45 北星附 A①
89 71 札幌北 ①
81 100 札幌北 ④
62 75 札幌北 ②

103 72 札幌東 A①
82 53 札幌東 A②
86 66 平岡 ①

28 札幌西 ③
29 札幌西陵
30 札幌あすかぜ
31 札幌東
32 札幌開成中等
33 札幌北陵
34 北嶺
35 札幌平岡
36 札幌啓成
37 札幌北斗
38 札幌清田
39 札幌国際情報
40 札幌南陵
41 恵庭南 ⑥
42 札幌東豊
43 大麻
44 札幌英藍
45 札幌第一
46 恵庭北
47 札幌南
48 北星大附属
49 とわの森三愛
50 北広島西
51 札幌新川
52 札幌真栄
53 石狩翔陽
54 札幌月寒
55 札幌日大 ②

1日目 9月15日(日) | 2日目 9月16日(月祝) | 3日目 9月22日(日) | 最終日 9月23日(月祝) | 3日目 9月22日(日) | 2日目 9月16日(月祝) | 1日目 9月15日(日)

女子
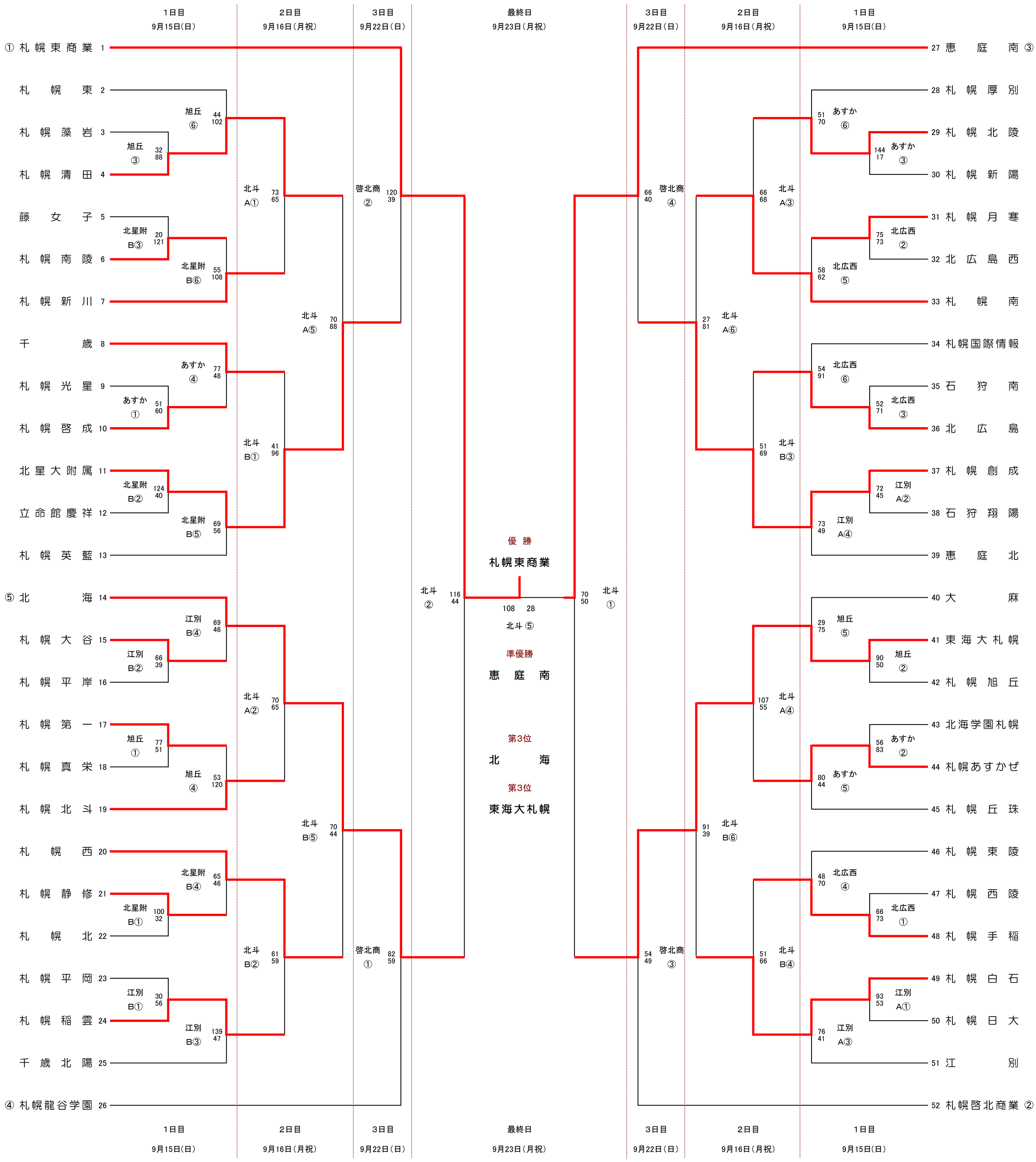
2019年度 北海道高等学校バスケットボール選手権大会
兼 全国高等学校バスケットボール選手権大会 札幌地区予選会